ԿՏՐՎԱԾՔ 1-1

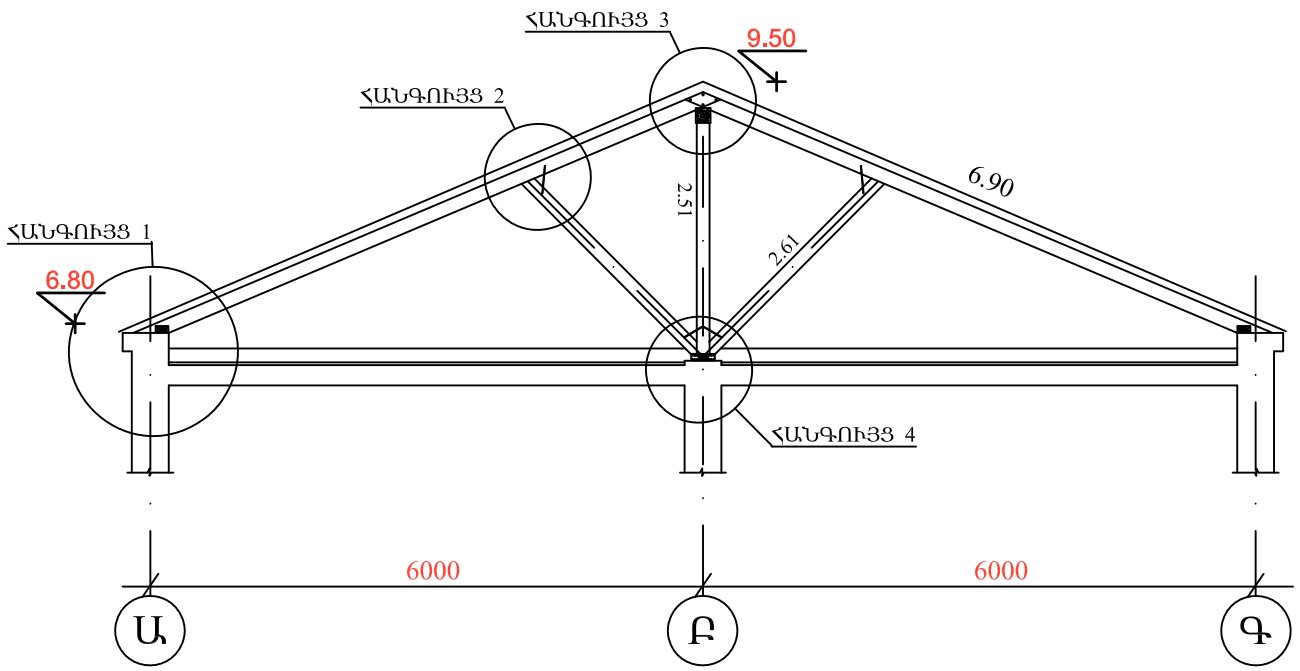

ՀԱՆԳՈՒՅՑ 3

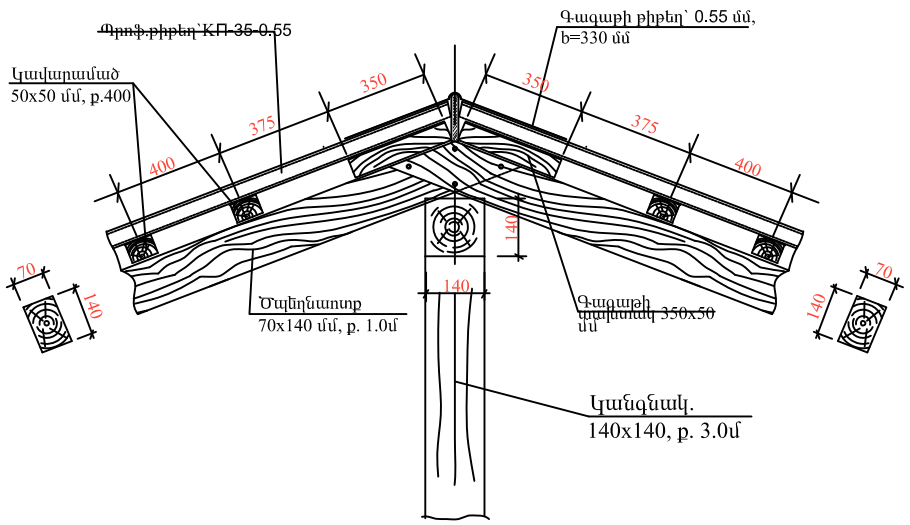

ԿՏՐՎԱԾՔ 2-2

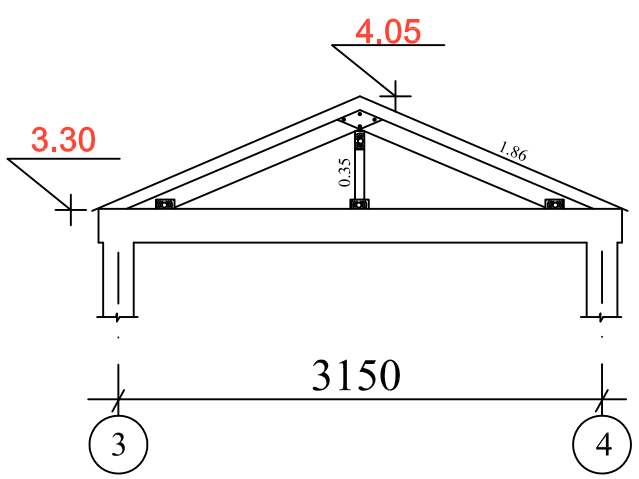

ՏԱՆԻՔԻ ՓԵՇԻ ՀԱՆԳՈՒՅՑ

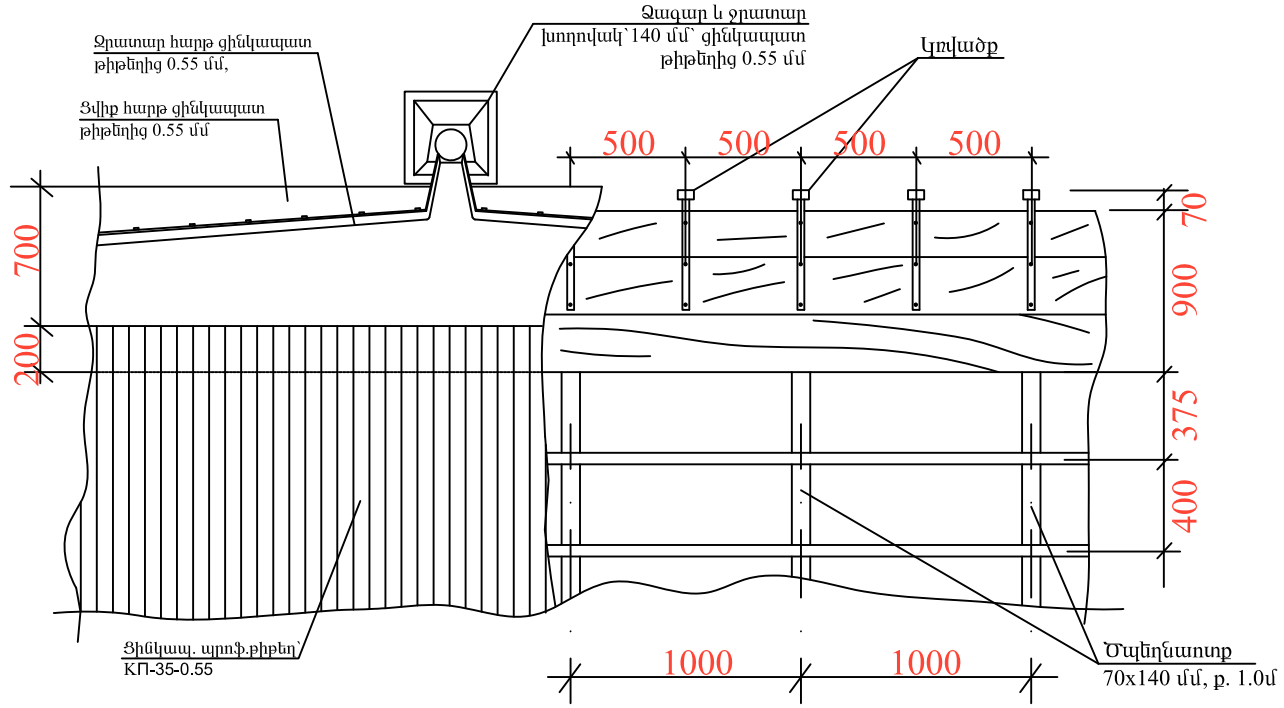

ՀԱՆԳՈՒՅՑ 2

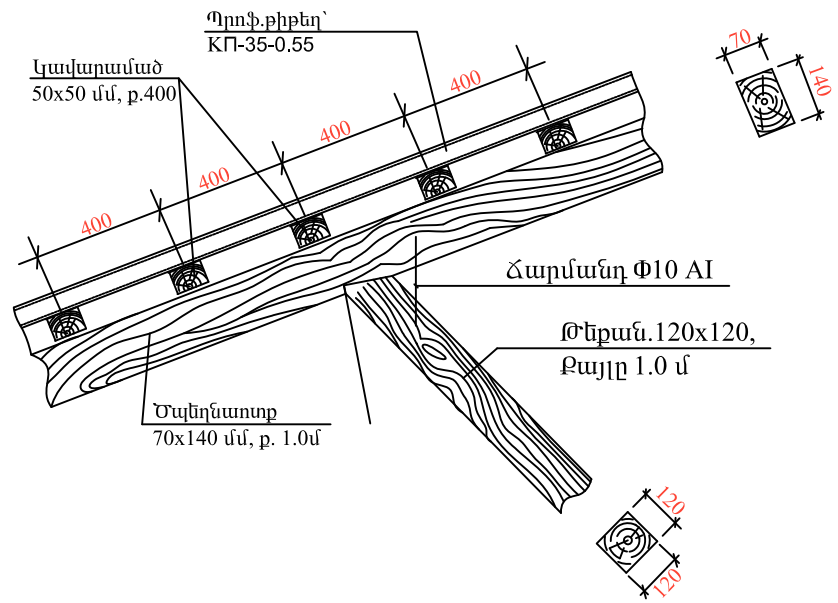

Չափ.մ.	Մաս. թ.	թերթեր	փաստ.	ստորագ.	ամսաթ.	Պատվիրատու՝ ՀՀ Երևանի քաղաքապետարան		
						ՊԱՏՎԵՐ ՈԵՔ-ՊԸԱԾՁԲ -13/74		
						□□□□ □ □□ □□ □□ □□□ □□□□ □□ □□□ □□ □ □□□□ □□	էտապ	թերթ	թերթեր
Նախագծեց		Հ. Մեսրոպյան				□. 106 □□ □□□ □ □ □□ □□□ □□□□□ □□□□□□□□	ԱՆ	ՃՇ-	
Ն.Գ.Ճ.		Հ. Հովսեփյան				Տանիքի կտրվածքներ և հանգույցներ	«Սուֆեռ» ՍՊԸ		